Car Images For : TOYOTA PREMIO 1.5F EX






外気温
31℃
P
瞬間燃費
km/L
0 10 20
リセット間平均燃費
12.4 km/L
長押しでリセット
6420km
x1000 r/min
km/h




TOYOTA MOTOR CORPORATION JAPAN
MODEL 3BA-NZT260-AEXEK-X
ENGINE 1NZ-FE 1496 mL
FRAME No. NZT260-3231565
COLOR TRIM PLANT OPTION
070 FA00 A41
TRANS./AXLE K312 533





フレッシュコーナー

No.	車歴（自家用以外は記入）	排気量	型式	評価点
6046		1500	3BA-NZT260	6

初度登録年月	車名	形状・ドア数	グレード	2WD・4WD	内装補助評価
R3/10月	プレミオ		1.5F Eパッケージ		A

※必ず油性ボールペンをご使用下さい。水性ボールペンは使用できません。

車検	R6年10月	シフト	AT
走行	64170 Km・マイル	冷房	AAC
外色	元色 パールホワイト → 色替	カラーNo.	070
燃料	ガソリン・軽油・（ ）	内装色	
輸入車用	年式	輸入区分	ハンドル
		ディーラー・並行	左・右
新車整備手帳（保証書付）	有・無		
※書類と一緒に保管下さい。			
名義変更期限	月 日		

純正品					←純正品に限り該当に○をつけて下さい。
	SR	純AW	PS	PW	
	カワ	TV	ナビ	エアB	

セールスポイント
ハーフレザーシート
パワーシート
トヨタセーフティセンス
プッシュスタート

リサイクル預託金	乗車定員	積載量
10280円	人	t

登録No.			
車台No.	NZT260-3231565		
シリアルNo.			

◎注意事項（修復・不具合箇所および状態等）
ディーラーOP TV・バックカメラ

◎検査員報告（USS使用欄）
小キズ

カギ施錠

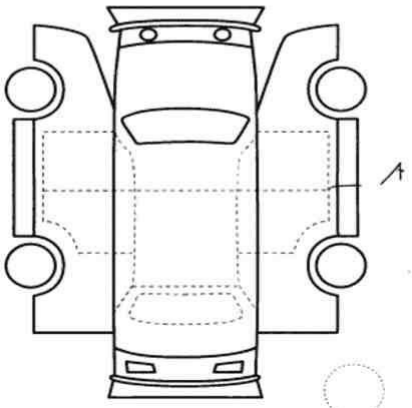

【荷台内寸】約 × × （cm）

長さ cm	幅 cm	高さ cm	←（車検証上の寸法）
			スペア










PREMIO


TN
9289600



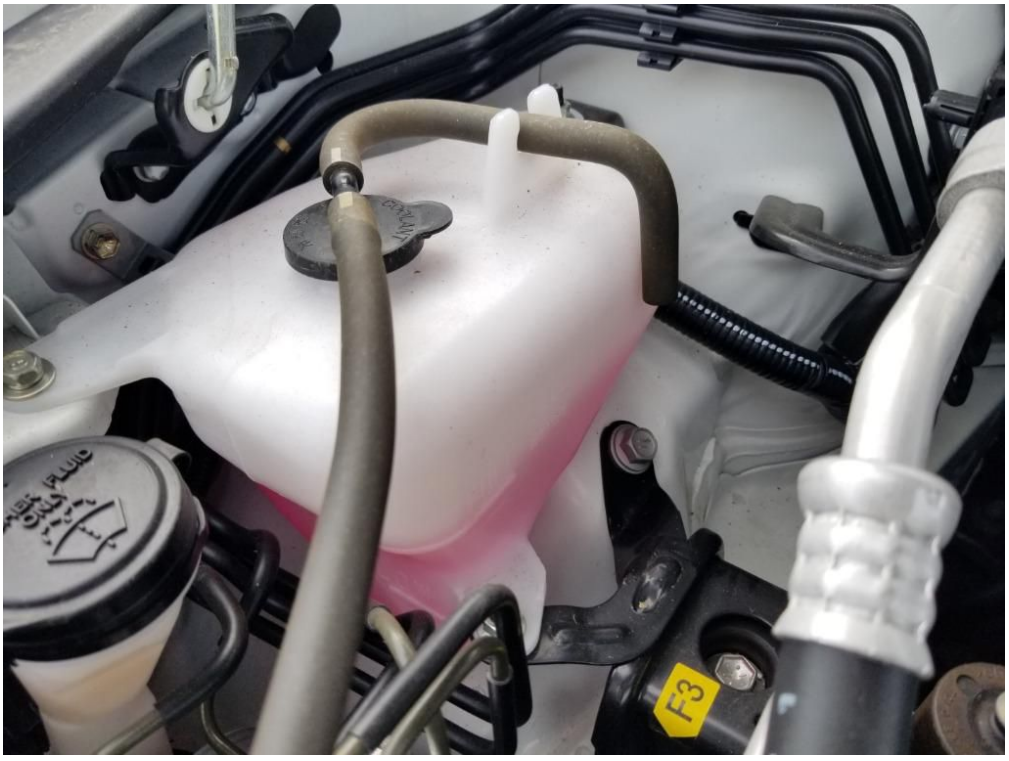
F3


ENGINE
START
STOP
L
R
AUTO







Car Specifications

Make: TOYOTA
Model: TOYOTA PREMIO 1.5F EX
Name: TOYOTA PREMIO 1.5F EX
Chasis Code: NZT260-3231565
Mileage: 7000 km
Fuel Type: Non Hybrid
Transmission: Automatic

CC: 1500cc
Color: Pearl
Year: 2021
Seating Capacity: 2+3=5
Grade point:
6
Location:
S